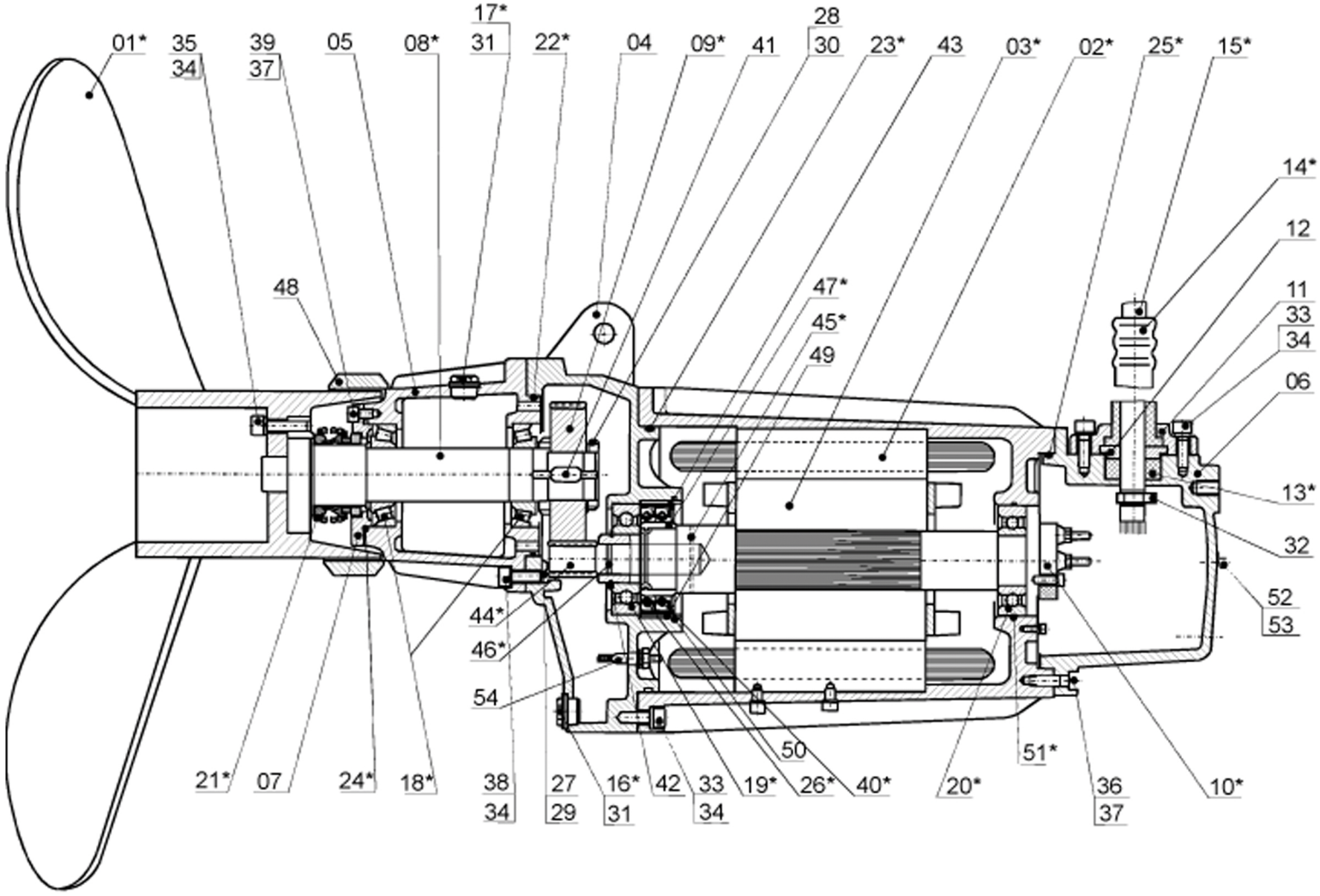

Schnittzeichnung
Tauchmotor-Rührwerk Typ:

AT-Mix16P

11-19kW

Verschleißteile sind mit einem * gekennzeichnet.

Ihr Spezialist für landwirtschaftliches Bauen!

Hubert Weber GmbH

Südring 23 - 54634 Bitburg
Tel 06561-7036 - Fax 06561-2028
mail@weber-bitburg.de